改善箇所説明図

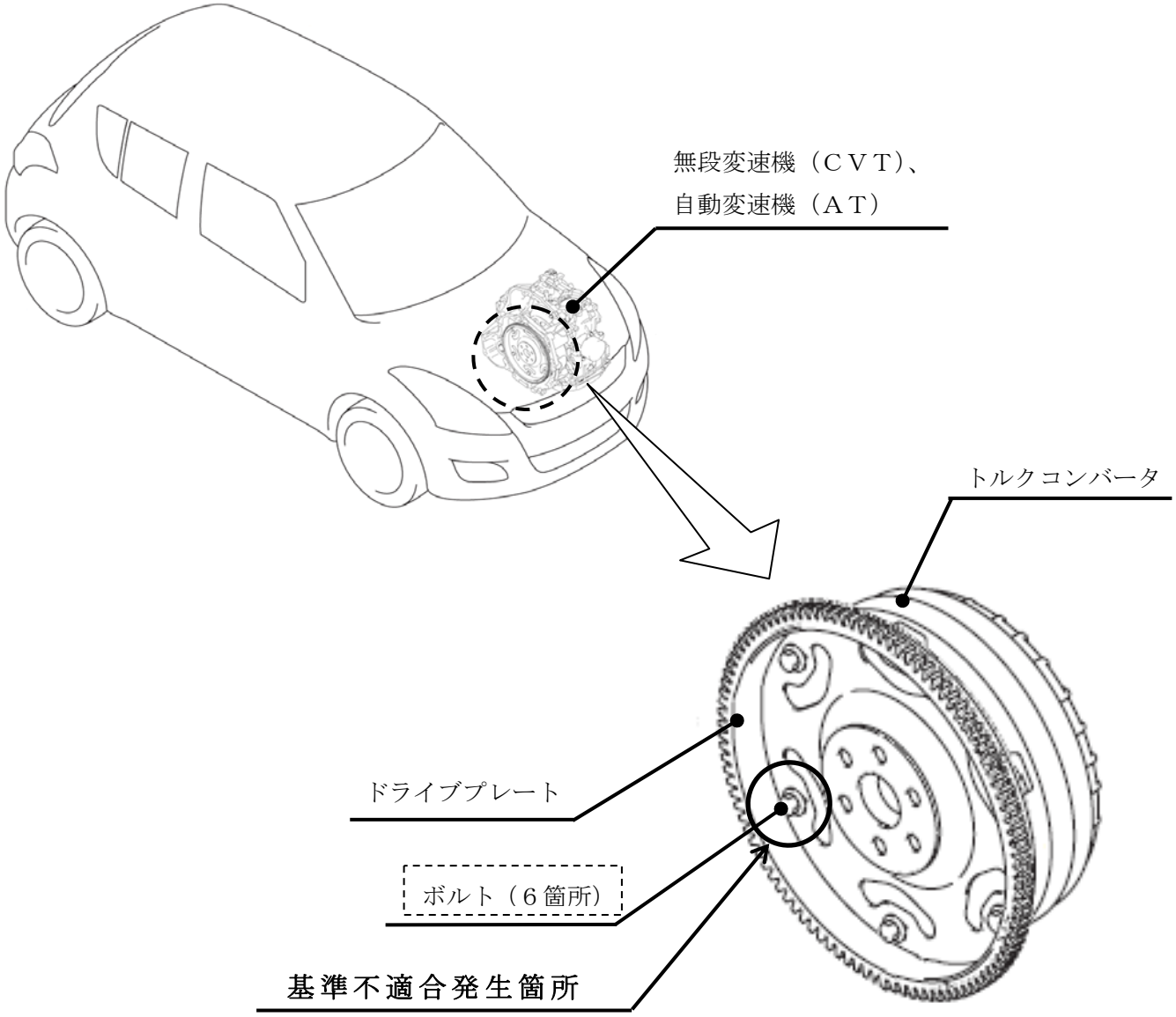

無段変速機（ＣＶＴ）仕様車及び自動変速機（ＡＴ）仕様車において、ドライブプレートとトルクコンバータを締結するボルトの締付力が不足しているため、当該ボルトが緩み、脱落することがある。そのため、異音が発生し、最悪の場合、脱落したボルトがドライブプレートとシリンダブロックの間に噛み込み、エンストして再始動できなくなるおそれがある。

改善の内容

全車両、当該ボルトの締付トルクを点検し、緩みがあるものは正規トルクで締め付ける。また、当該ボルトが脱落しているものは、新品のボルトに交換し、正規トルクで締め付ける。

識別：ID プレートに橙色のシールを貼付する。

注：[　　] は、点検結果によって交換する部品を示す。