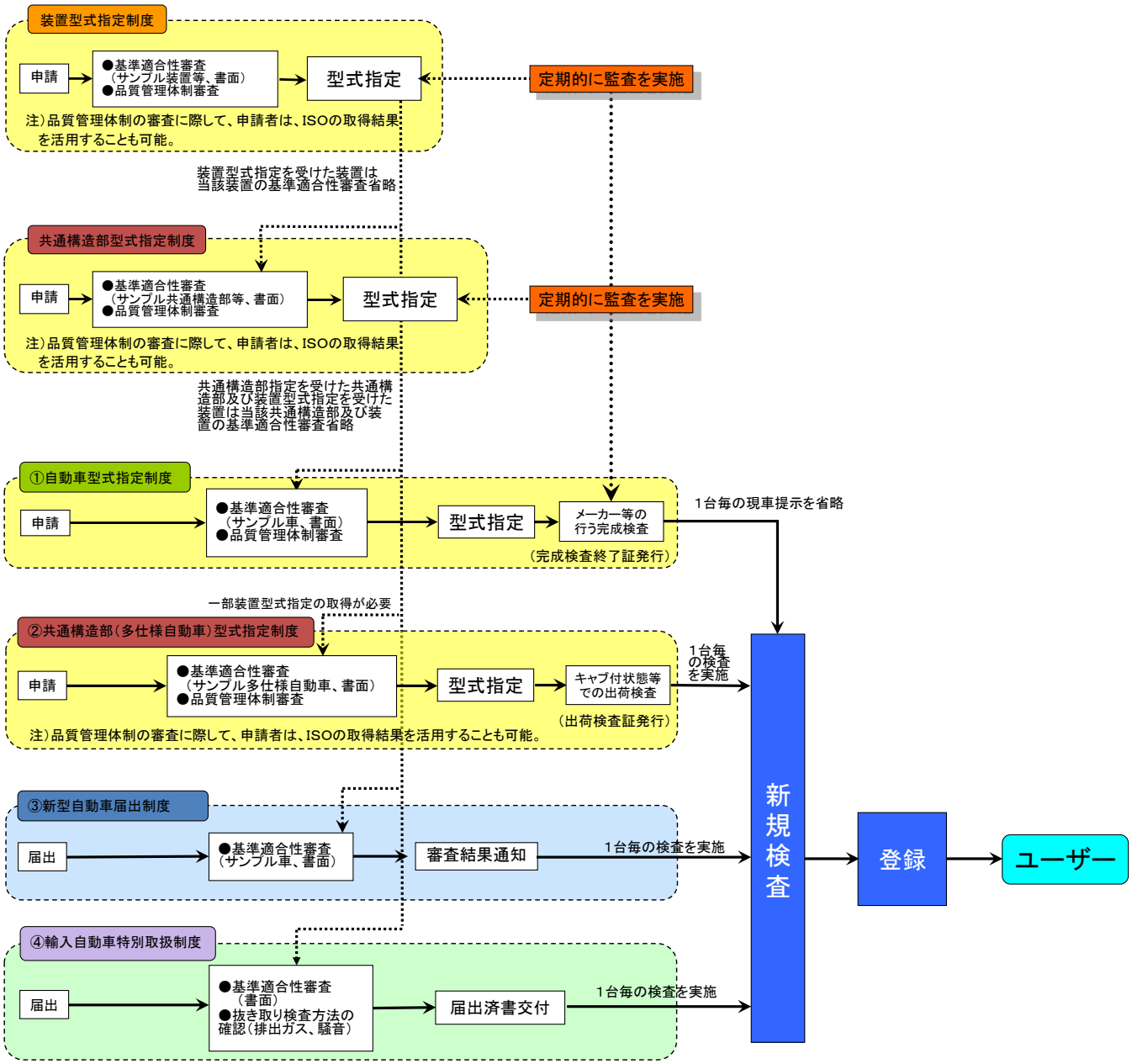自動車の型式指定制度等の概要